THIS DRAWING IS UNPUBLISHED.
VERTRAULICH - UNVERÖFFENTLICHTE ZEICHNUNG
© COPYRIGHT 2022 TE Connectivity
RELEASED FOR PUBLICATION AUG 2021
FREI FUER VEROEFFENTLICHUNG
ALL RIGHTS RESERVED.
ALLE RECHTE VORBEHALTEN.

MATED WITH:
PASSEND ZU:
SEE NOTE 9

LOC	DIST
A1	-

PROJEKT NR.
EGATN07216

REVISIONS
ÄNDERUNGEN

P	LTR	DESCRIPTION BESCHREIBUNG	DATE	DWN	APVD
	H	DETAILS SEE PCN E-11-004548	25MAY2011	DB	CE
	H1	DETAILS SEE PCN E-16-001359	27APR2016	MAH.	GILC
	H2	ECR-21-111166	24AUG2021	DRK	AW
	H3	PCN-22-134411	22MAR2022	NS	AW

PREFERED MOUNTING SITUATION FOR CABLE TIE
Bevorzugte Montagestellung fuer Kabelbinder

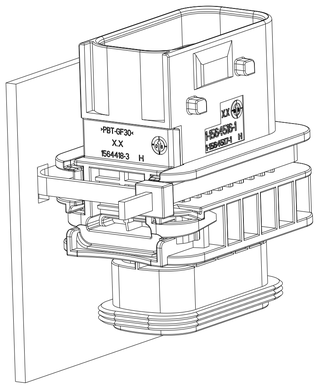

DELIVERY CONDITION:
SECONDARY LOCKING DEVICE
IN PRE-LOCKED POSITION
Lieferzustand:
2. Kontaktsicherung in Vorraststellung

SECTION J-J
Schnitt

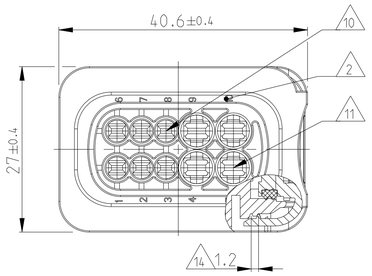

1-1564516-1 AS SHOWN
1-1564516-1 wie gezeigt

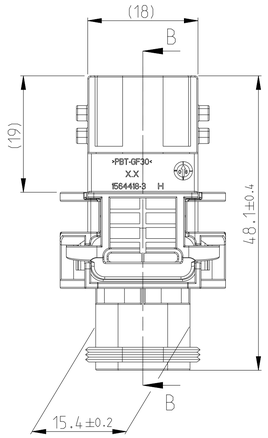

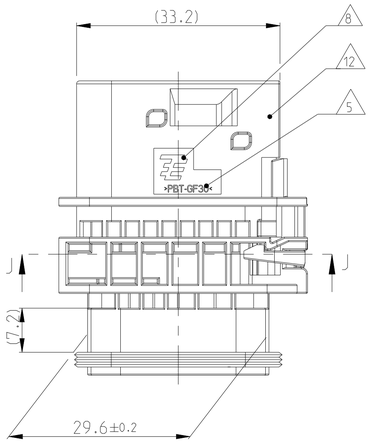

SECTION B-B
Schnitt

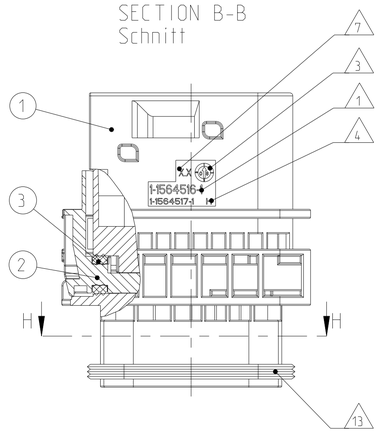

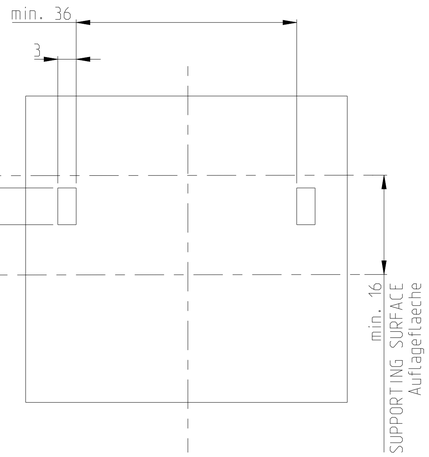

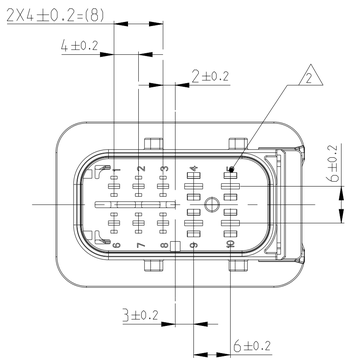

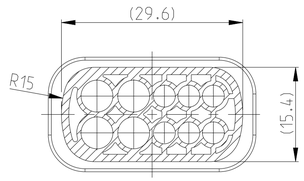

SECTION H-H
Schnitt

NOTES
Bemerkungen

1. TE ORDER-NO.
TE Bestell-Nr.

2. CAVITY NUMBERING
Kammerbezeichnung

3. PRODUCTION DATE
Produktionsdatum

4. LETTER-INSERT FOR THE REVISION STATUS OF THE MOULD
Schriftsatz fuer Aenderungszustand des Werkzeuges

5. MATERIAL MARKING ACCORDING TO VDA 260
Werkstoffkennzeichnung nach VDA 260

6 BULK PACKAGING IN CORRUGATED BOX
Schuettgut im Versandkarton

7. MOULD CAVITY MARKING
Nestmarkierung

8. TE LOGO
TE Logo

9 SUITABLE COUNTERPART SEE DRAWING: 1564514
passendes Gegenstueck siehe Zeichnung: 1564514

10. CAVITIES MATED WITH TAB 1.6 x 0.6 MM (SWS)
SEE PRODUCT GROUP DRAWING
TE NO: 1355055
MAX. WIRE SIZE: 1.0mm² FLR

WIRE SIZE: 1.5mm² FLR PERMITTED ONLY IN
ASSOCIATION WITH
SINGLE WIRE SEALING PN 0-2287497-1
ALLOWED TEMPERATURE 120 DEGREE CELSIUS

Kontaktkammer passend fuer Flachstecker 1.6x0.6 mm (EDS)
siehe Produktgruppenzeichnung
TE Nr: 1355055
max. Drahtgroessenbereich: 1.0mm² FLR

Es ist ein Drahtgroessenbereich von 1.5mm² FLR nur
in Verbindung
mit der Einzelleiterdichtung PN 0-2287497-1
bis zu 120°C zugelassen

11. CAVITIES MATED WITH TAB 2.8 x 0.8 MM (SWS)
SEE PRODUCT GROUP DRAWING
TE NO: 1355052
MAX. WIRE SIZE: 2.5mm² FLR (AWG 12 TXL)

Kontaktkammer passend fuer Flachstecker 2.8 x 0.8 mm (EDS)
siehe Produktgruppenzeichnung
TE Nr: 1355052
max. Drahtgroessenbereich: 2.5mm² FLR (AWG 12 TXL)

12. INTERFACE ACC. DRAWING: 114-18807-1
Kragenanschluß nach Zeichnung: 114-18807-1

13. MATED WITH COVER SEE DRAWING: 1563110, 1563111
Passend zu Kappe siehe Zeichnung: 1563110, 1563111

14. SLIDING DISTANCE OF SECONDARY LOCKING
Verschiebeweg der zweiten Kontaktsicherung

15 MALFUNCTION CAUSED BY LAQUER IS NOT
COVERD BY TE WARRANTY
Funktionsbeeintraechtigung durch Lackieren, liegt nicht
im Einfluss und Gewaehrleistungsumfang von TE

CODING "A"
Kodierung

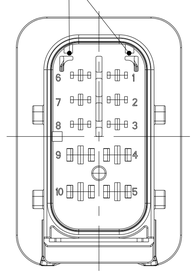

PN: 1-1564516-1

CODING "B"
Kodierung

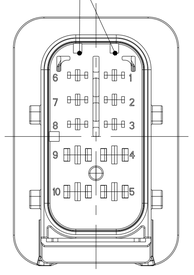

PN: 2-1564516-1

CODING "C"
Kodierung

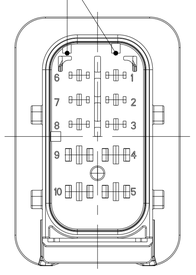

PN: 3-1564516-1

CODING "D"
Kodierung

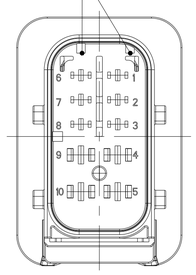

PN: 4-1564516-1

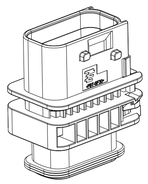

SCALE 1:1
Maßstab

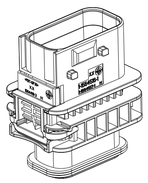

SCALE 1:1
Maßstab

ITEM NO	DESCRIPTION Beschreibung	COLOUR Farbe	MATERIAL	QUANTITY Stueck					ITEM NO ASSY
1	10POS. TAB HOUSING, CODE "A" 10pol. Flachsteckergehaeuse, Kod. "A"	BLACK schwarz	PBT-GF30 / V-0	1	-	-	1	1	1
1	10POS. TAB HOUSING, CODE "B" 10pol. Flachsteckergehaeuse, Kod. "B"	GREY grau	PBT-GF30 / V-0	-	-	1	-	1	2
1	10POS. TAB HOUSING, CODE "C" 10pol. Flachsteckergehaeuse, Kod. "C"	GREEN gruen	PBT-GF30 / V-0	-	1	-	-	1	3
1	10POS. TAB HOUSING, CODE "D" 10pol. Flachsteckergehaeuse, Kod. "D"	BLUE blau	PBT-GF30 / V-0	1	-	-	1	1	4
2	SECONDARY LOCKING DEVICE zweite Kontaktsicherung	YELLOW gelb	PBT-GF30 / V-0	1	1	1	1	1	1
3	SEAL FOR SECONDARY LOCKING Dichtung zweite Kontaktsicherung	WHITE weiss	MVQ	1	1	1	1	1	1

TE ORDER-NO. TE Bestell-Nr.	REV.	NO. OF POS. Polzahl	CODE Kodierung
4-1564516-1	H	10	D
3-1564516-1	H	10	C
2-1564516-1	H	10	B
1-1564516-1	H	10	A

TE LOGO RELATED TO MOLDING TOOL
TE LOGO abhaengig vom Spritzgusswerkzeug

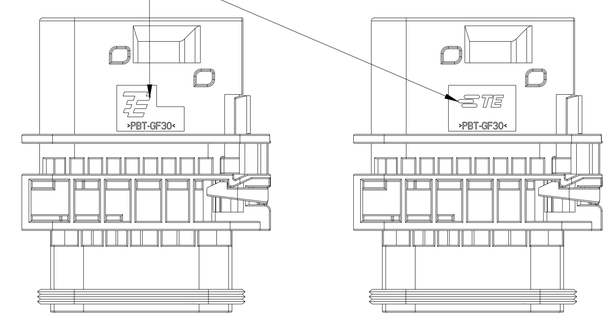

THIS DRAWING IS A CONTROLLED DOCUMENT.
DIESES ZEICHNUNGSDOKUMENT WIRD DURCH AMP INCORPORATED KONTROLLIERT.
ÄNDERUNGEN, DIE DEM TECHNISCHEN FORTSCHRITT DIENEN, SIND VORBEHALTEN.
DEN ZWEITS LETZTGÜLTIGEN ÄNDERUNGSSTAND ERFAHREN SIE AUF ANFRAGE.

DIMENSIONS: MASSEINHEITEN: mm
TOLERANCES UNLESS OTHERWISE SPECIFIED: ALLGEMEINTOLERANZEN
0 PLC ±
1 PLC ±
2 PLC ±
3 PLC ±
4 PLC ±
ISO 8015 DIN 16901-140
ANGLES/WINKEL 42°
MATERIAL SEE TABLE siehe Tabelle
FINISH/OBERFLÄCHE/FARBE SEE TABLE siehe Tabelle
WEIGHT GEWICHT 18.55 g

DWN	Gajanan	18FEB2009
CHK	J.Granzow	19FEB2009
APVD	C.Eberwein	19FEB2009

PRODUCT SPEC PRODUKTSPEZ. 108-94020
APPLICATION SPEC VERARBEITUNGSSPEZ. 114-18756

TE Connectivity

NAME: 10 POS.TAB 1.6x0.6/2.8x0.8 TAB HSG. ASSY
10pos. TAB 1.6x0.6/2.8x0.8 Flachsteckergehaeuse
HEAVY DUTY SEALED CONNECTOR SERIES - GROUP D

SIZE	CAGE CODE	DRAWING NO ZEICHNUNGS-NR.	RESTRICTED TO NUR FUER
A1	00779	C-1564516	-

CUSTOMER DRAWING /KUNDENZEICHNUNG | SCALE MASSSTAB 5:1 | SHEET BLATT 1 OF VON 1 | REV. H3

4805 (3/11)